Voorplaten t.b.v. elektrische deuropeners zonder dagschootgeleiding

HZ-N

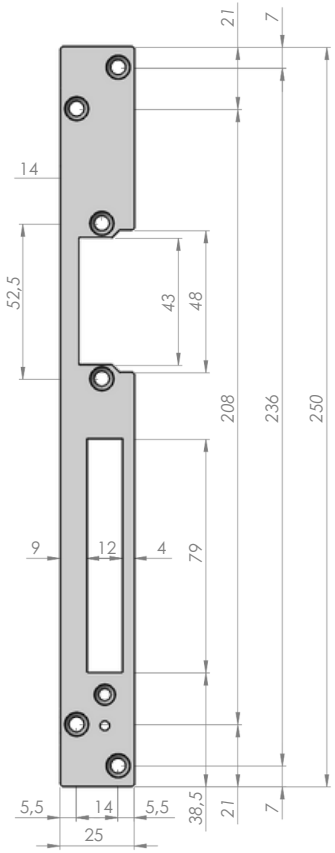

KL

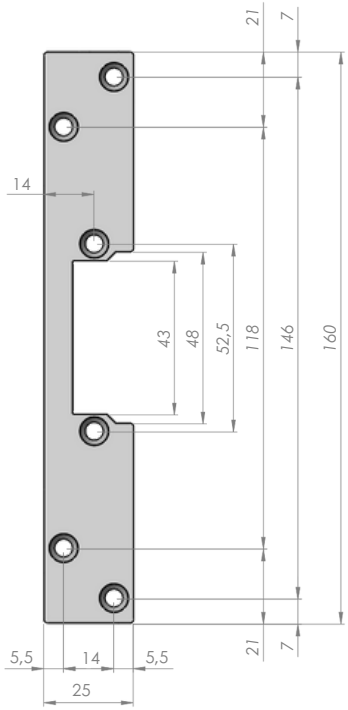

HZ-B

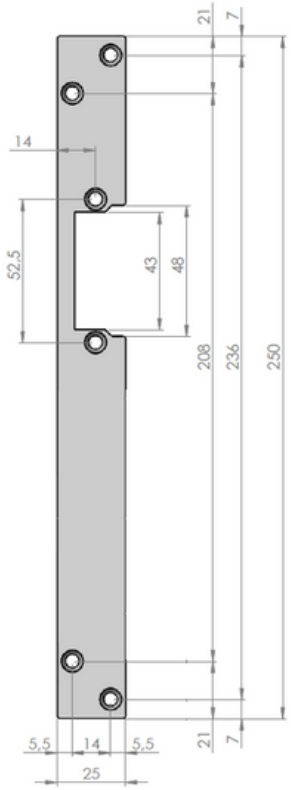

HZ

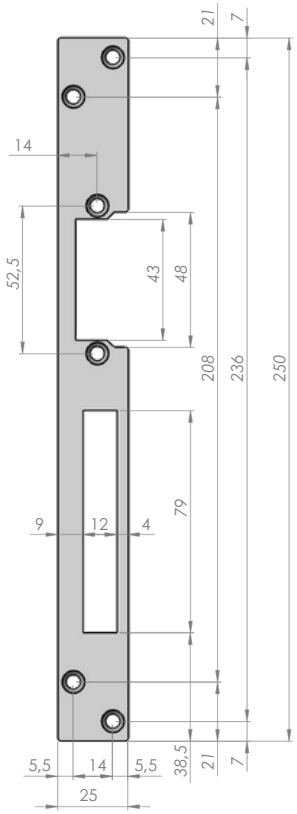

Voorplaten t.b.v. elektrische deuropeners zonder dagschootgeleiding

IWL & IWR

(Voorbeeld is IWL t.b.v. een DIN linkse deur)

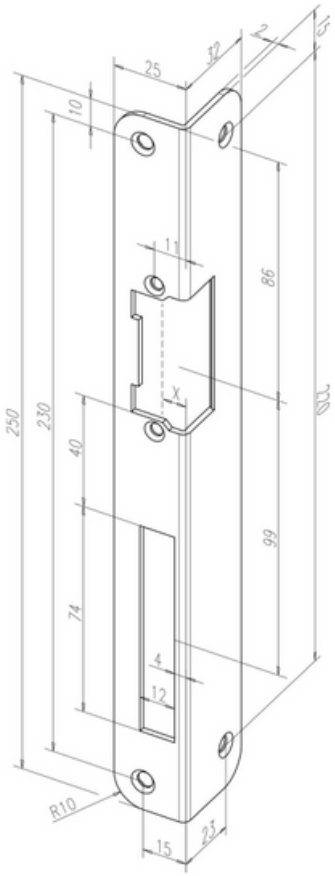

16-HZ

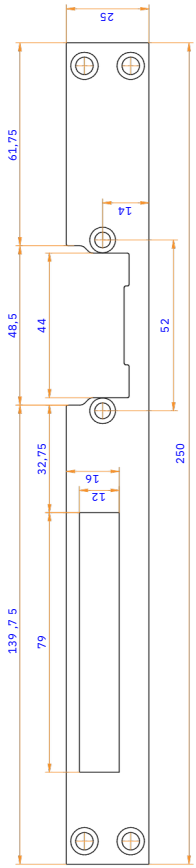

16-KL

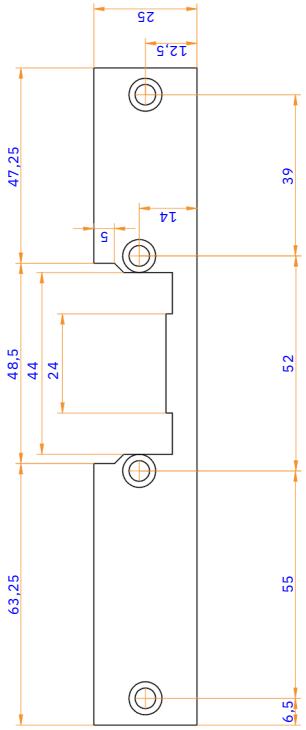

OC-HZ-A

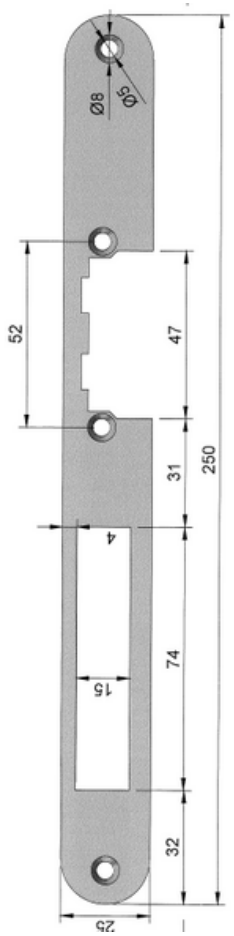
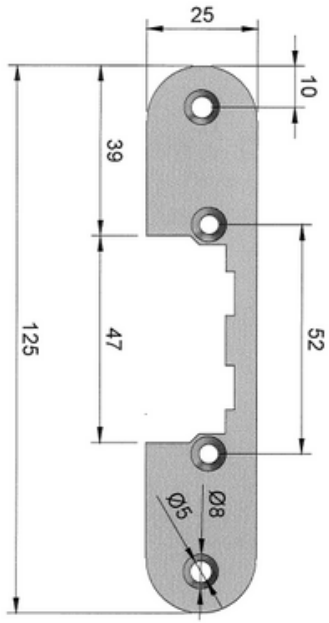
OC-KL-A